A2
59.4x42.0

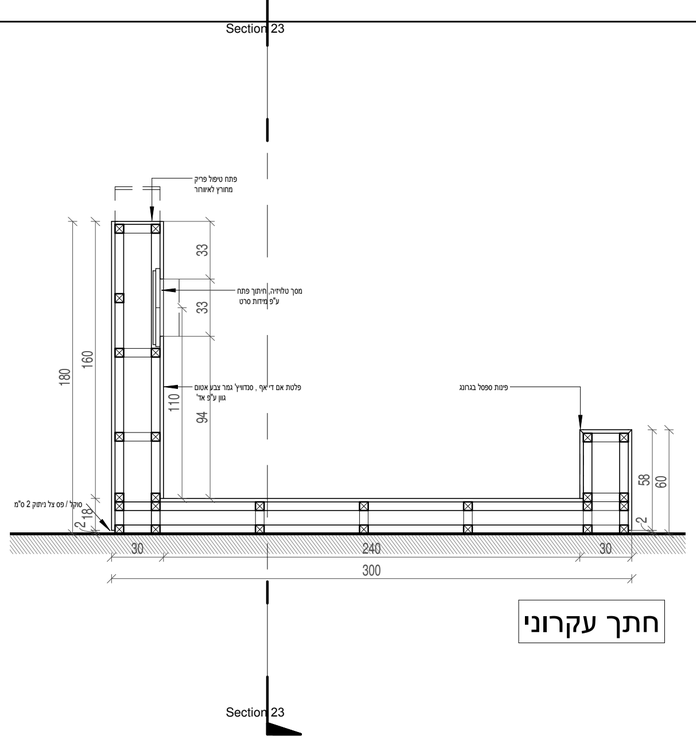

חתך עקרוני

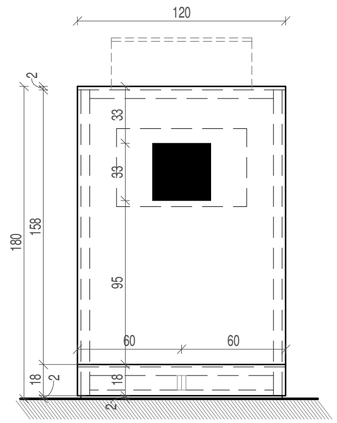

חזית קדמית

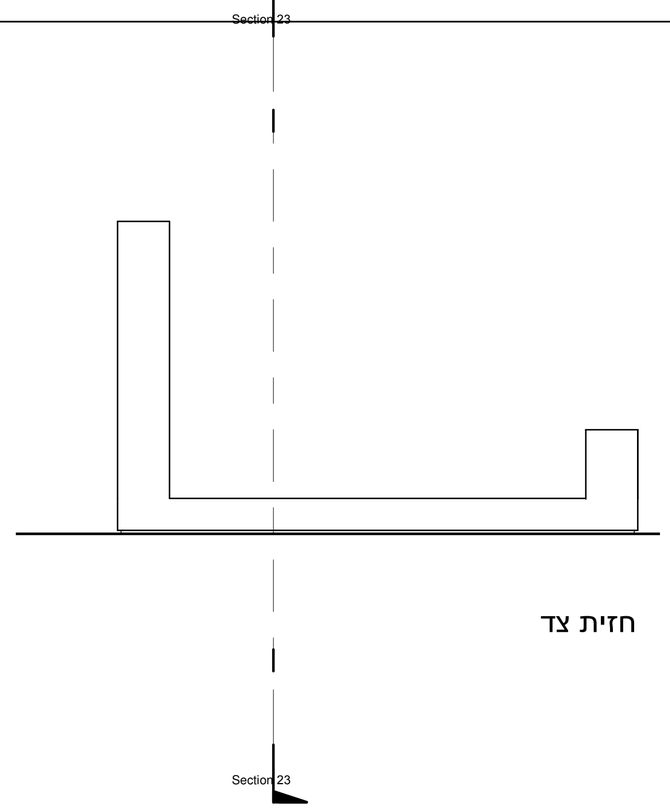

חזית צד

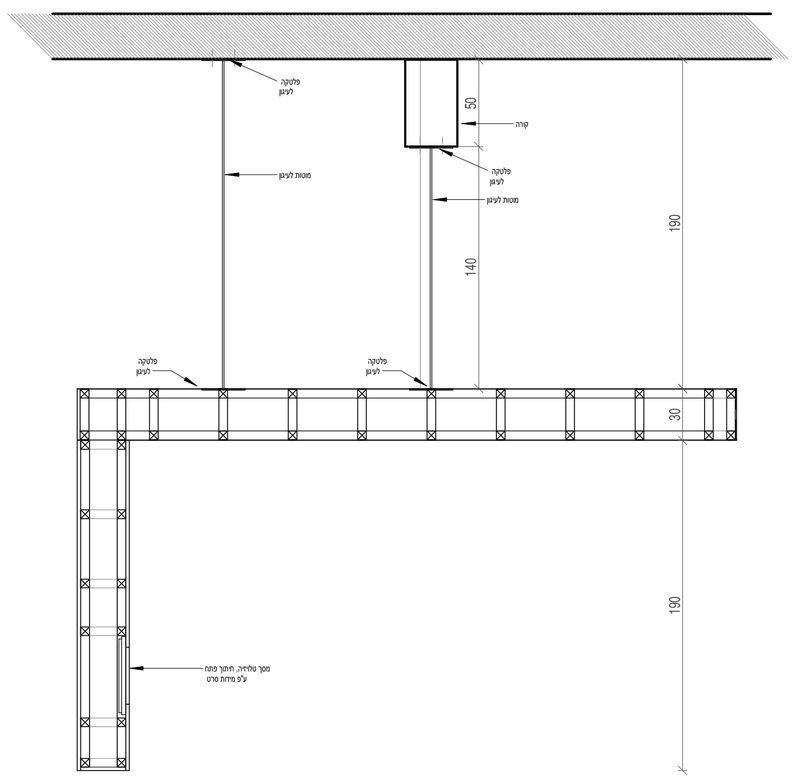

חתך עקרוני

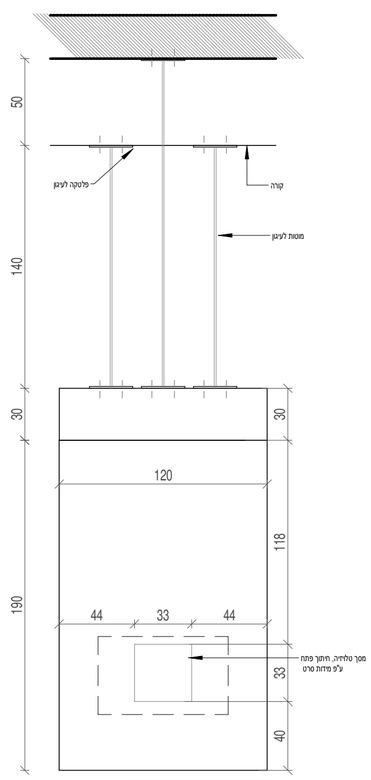

חזית קדמית

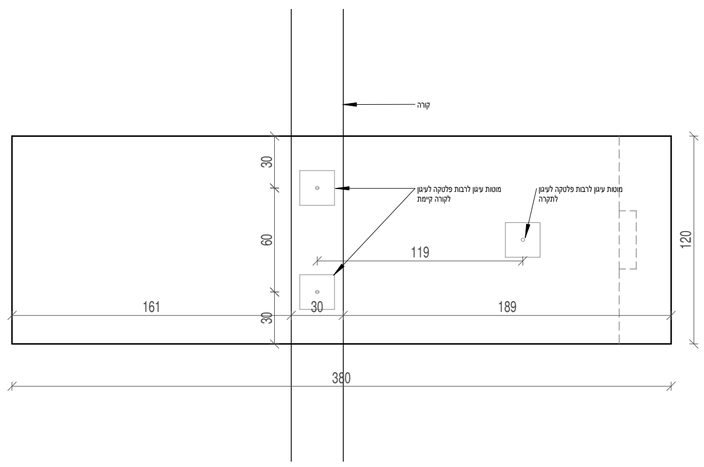

מבט על

הערות

המבצע אחראי לבדיקת התכניות ולהתאמתן במקום. על המבצע לבקר את כל המידות ולעבוד על פי תכנית זו ביחד עם כל תכניות היועצים ההנדסיים.
בכל מקרה של אי התאמה או טעות עליו להודיע למתכנן.
אין לקבוע מידות על ידי מדידה בשרטוט.
אין לעשות כל שימוש בתכנית או ברעיונות הגלומים בה ללא אישור בכתב מהמתכנן.
אין לבצע תכנית זו ללא קבלת היתר בניה.

תפוצה

תאריך	ליווי	ניהול פרויקט	אדריכל	קונסטרוקציה	חשמל	מזוג	אינסטלציה	קבלן

שינויים

Date	Description

שם הפרויקט
דוד עדיקא
יפו
PROJECT

DRAWING שם התכנית
Detail

FILE NAME שם הקובץ
\\Timon\2tb ssd d\Projects\MaSh\MaSh2 - 4 artists\REVIT\MaSh2-yg- OP B3 - 2023-05-10.rvt

DRAWN BY שרטט

מס. A01.4 DRAWING NO.

מהדור REVISION

1 : 25 קנה מידה SCALE

פרויקט MeSh PROJECT

תאריך 10/05/2023 18:43:48 DATE

לעיון DESIGN | למכרז BIDDING | לביצוע FINAL

A2 59.4x42.0

North